Popis materiálu	mn.	m.j.
POTRUBÍ HDPE d90, SDR11, PN16	1	ks
TVAROVKY		
ELEKTROKOLENO D90 – 11°	5	ks
ELEKTROKOLENO D90 – 30°	3	ks
ELEKTROKOLENO D90 – 45°	1	ks
MMA–KUS, DN80/50	1	ks
OBLOUK 45° – D90 – DLOUHÉ PROVEDENÍ	2	ks
OBLOUK D90, 22°– DLOUHÉ PROVEDENÍ, PE100, SDR11	1	ks
PP 90° 5049 DN50 PN16	1	ks
PŘ. J. 0400 "S2000" DN80/D90 PN16	2	ks
SEK – LT DN80, DL.1000	1	ks
SEK – LT DN80, DL.500	1	ks
T–KUS, LT, DN80/50	1	ks
WAGA MULTI/JOINT 3007 DN80/80 (85–105/85–105) PN16	3	ks
ARMATURY		
H D810 DN50 1,50 M PN16 (HYDRANT PROPLACHOVACÍ SOUPRAVA)	1	ks
KULOVÝ KOHOUT PŘÍRUBOVÝ DN50	1	ks
ZOV ODPAD. 9864 2" PN16 (ATOMATICKÝ ODVZDUŠŇOVACÍ VENTIL)	1	ks
Š 4000E2 DN50 PN16	1	ks
JINÉ		
MB OBJÍMKA – D90 – ELEKTROTVAROVKA	9	ks
PODKLADOVÁ DESKA 3481	1	ks
PODKLADOVÁ DESKA 3482	1	ks
POKL. 1750 KASI PRO Š.	1	ks
POKL. 1950 KASI PRO PODZ. H.	1	ks
ZS 9500E2 TELE. 1,30–1,80 M DN 50–100	1	ks

*POTRUBÍ HDPE d90, SDR11, PN16 bude dodáno v tyčích po 6m

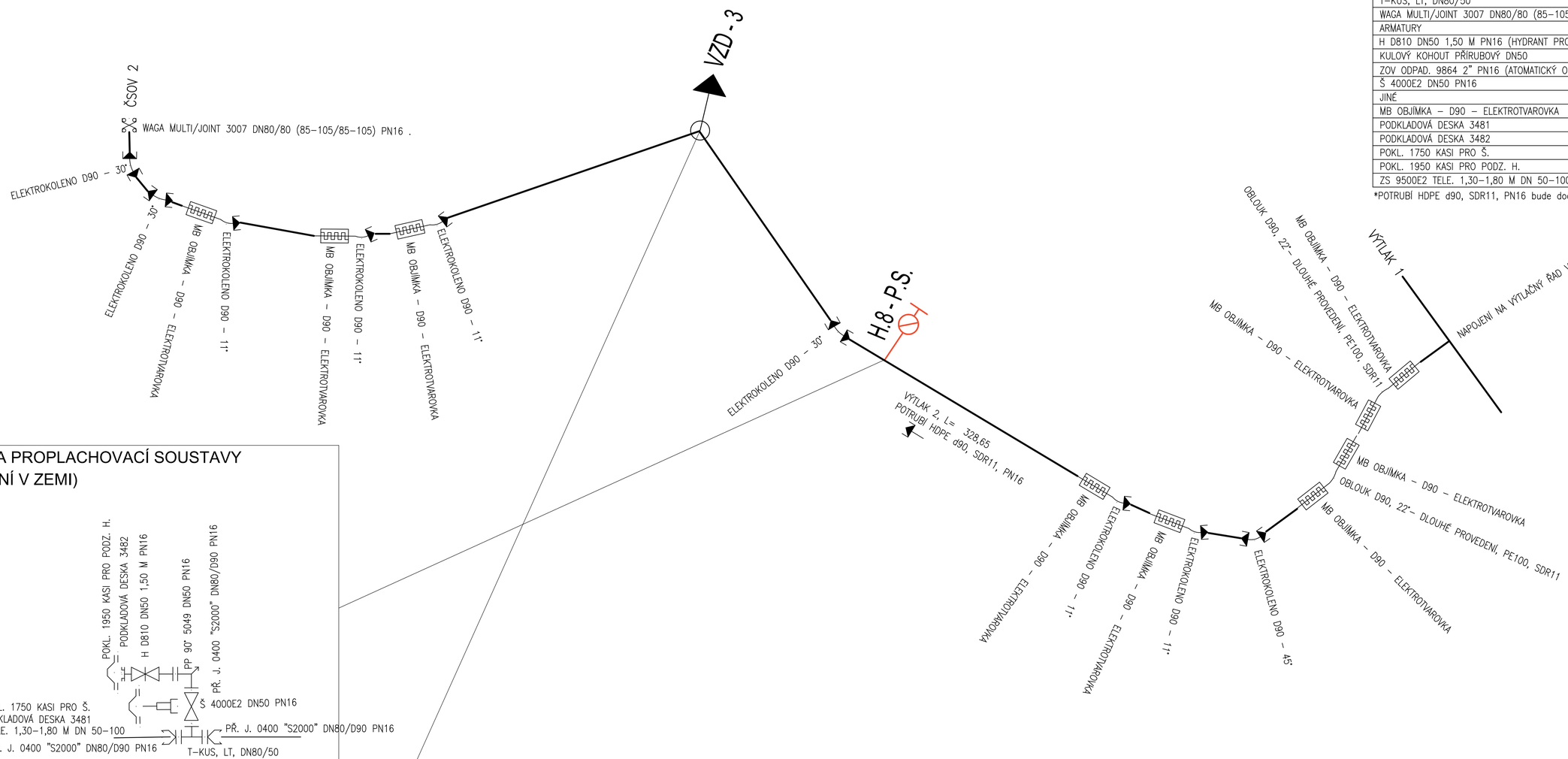

SESTAVA PROPLACHOVACÍ SOUSTAVY (UMÍSTĚNÍ V ZEMI)

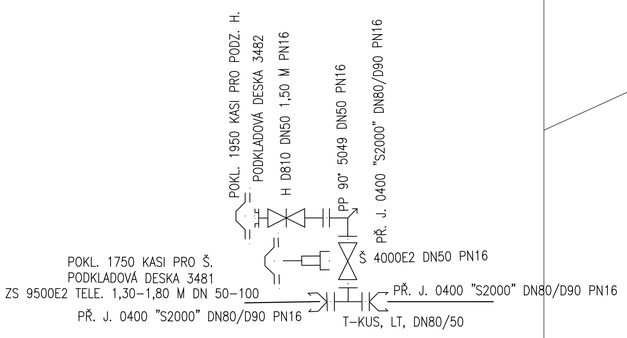

SESTAVA AUTOMATICKÉHO VZDUŠNÍKU (UMÍSTĚNÍ V ŠACHTĚ)

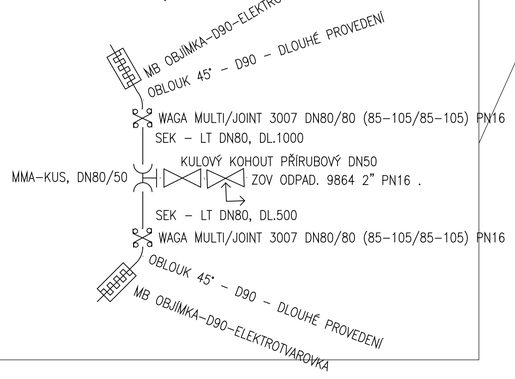

VODOHOSPODÁŘSKÉ INŽENÝRSKÉ SLUŽBY a.s. Křížová 47, 150 39 PRAHA 5			
Vypracoval: Ing. P. Hofmann	Hlavní inž. projektu: Ing. P. Hofmann		
Projektant:	Ved. ateliéru: Ing. L. Kužel		
KANALIZACE A ČOV PRO OBEC HORNÍ KRUTY MÍSTNÍ ČÁST DOLNÍ KRUTY, PŘESTAVLKY A BOHOUŇOVICE II SO 01.1 - VÝTLAČNÉ ŘADY KANALIZACE		Datum:	srpen 2020
		Stupeň:	DZS
		Formát:	8 A4
Investor: Obec Horní Kruty, Horní Kruty 76, 281 46 Horní Kruty		Zak.číslo:	VIS 2/18 - 028
VÝTLAK 2 - KLADEČSKÉ SCHÉMA		Měřítko:	Číslo přílohy: D.1.1.10